betonwerk Neu-Ulm

Pfuhler-Schlitzrinnen-System Z Profil zp30r

mit allgemeiner bauaufsichtlicher Zulassung Z-74.4-46

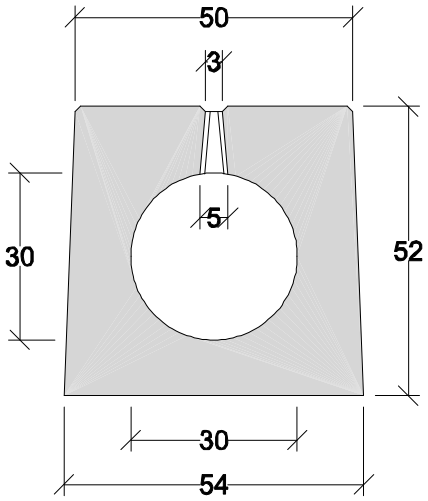

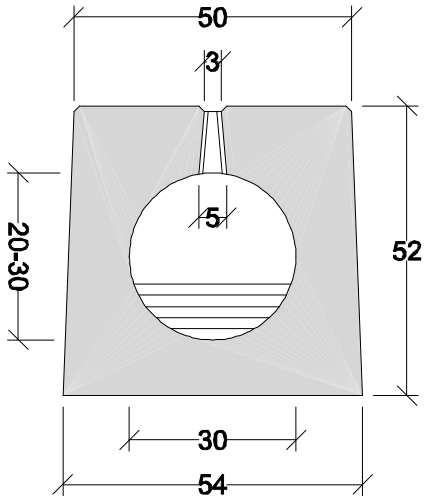

Rinne ohne Innengefälle	
Belastungsklasse	D, F*
Außenabmessungen	50/54 x 52 cm
Schlitzweite	3(-1,5) / 5 cm
Gerinneabmessungen	Ø 30 cm
Abflussquerschnitt	706 cm²
Baulänge Standardrinne	4,00 m
Gewicht Standardrinne	ca. 2,0 t

* in Verbindung mit Ortbetonfundament

Rinne mit Innengefälle	
Belastungsklasse	D, F*
Außenabmessungen	50/44 x 52 cm
Schlitzweite	3(-1,5) / 5 cm
Gerinneabmessungen Rinne Nr.5 - Nr.1	30 x 20 - Ø 30 cm
Abflussquerschnitt Rinne Nr.5 - Nr.1	471 – 706 cm²
Baulänge	4,00 m
Gewicht Rinne Nr.5 / Nr.1	ca. 2,2 t / 2,0 t

* in Verbindung mit Ortbetonfundament

Draufsicht

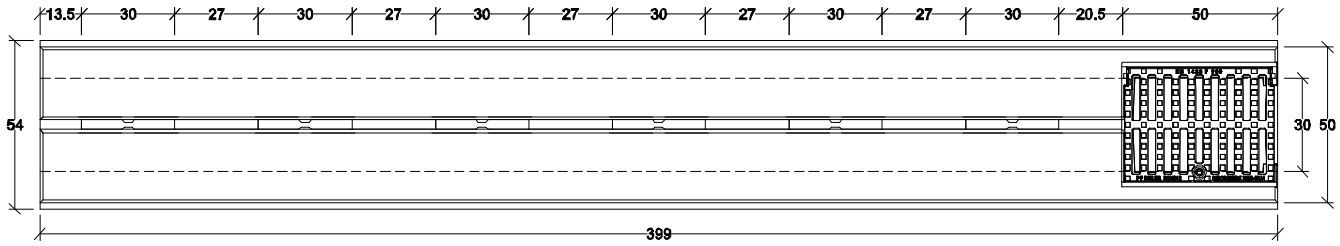

13

DIN EN 1433

DIN EN 1433

DIN 19580

NB 1794

Z-74.4-46

NB 1794

Stand 01/23

Betonwerk Neu-Ulm GmbH & Co. KG

Fischerholzweg 54
89233 Neu-Ulm

tel. 0 731 • 97 980-0
fax 0 731 • 97 980-49

betonwerk.neu-ulm@rohr.de
www.rohr.de

Änderungen bleiben auch ohne vorherige Ankündigung vorbehalten.